Eli, Eli, lama sabactani

Por Juan Gimeno (Madrid, 1984)

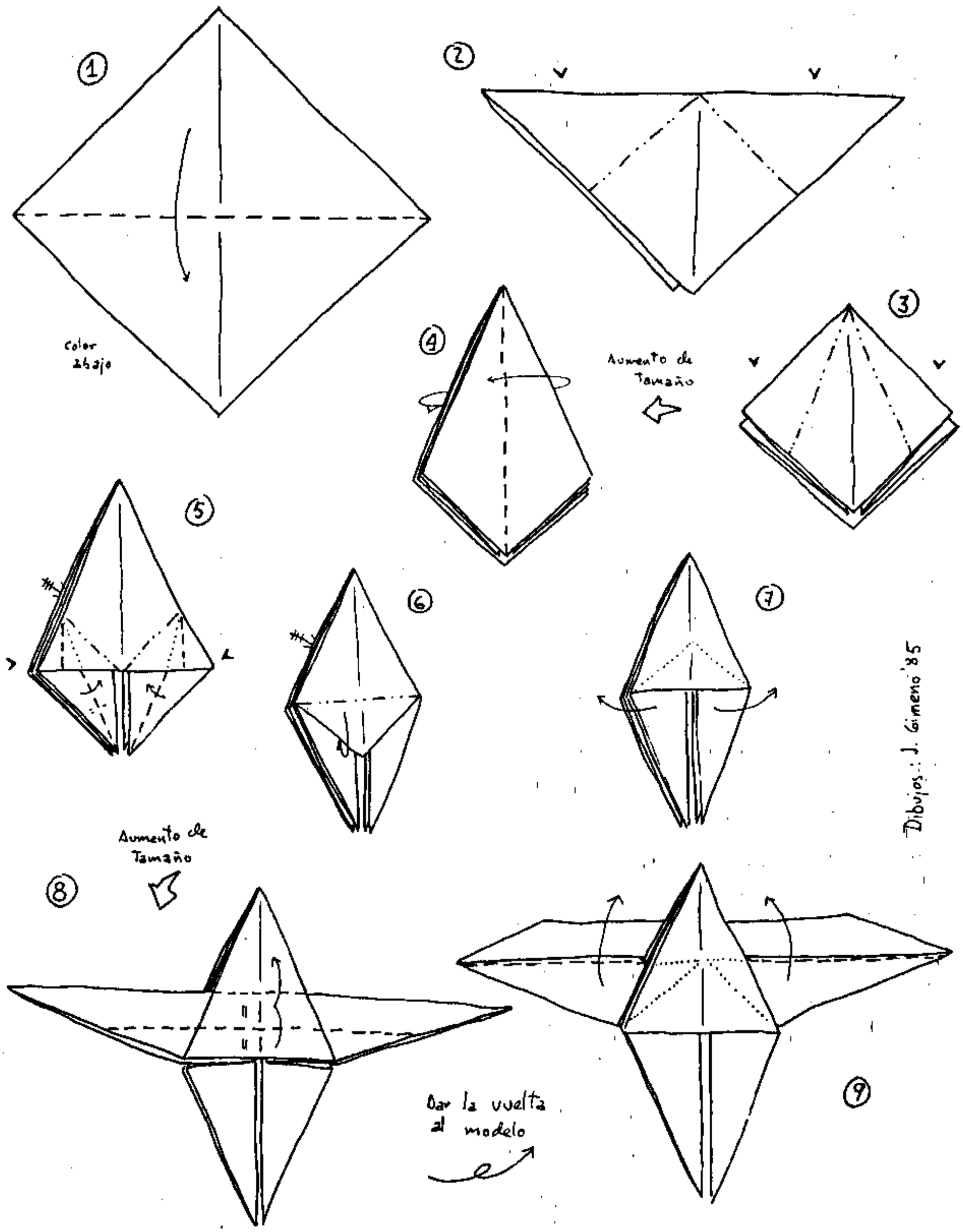

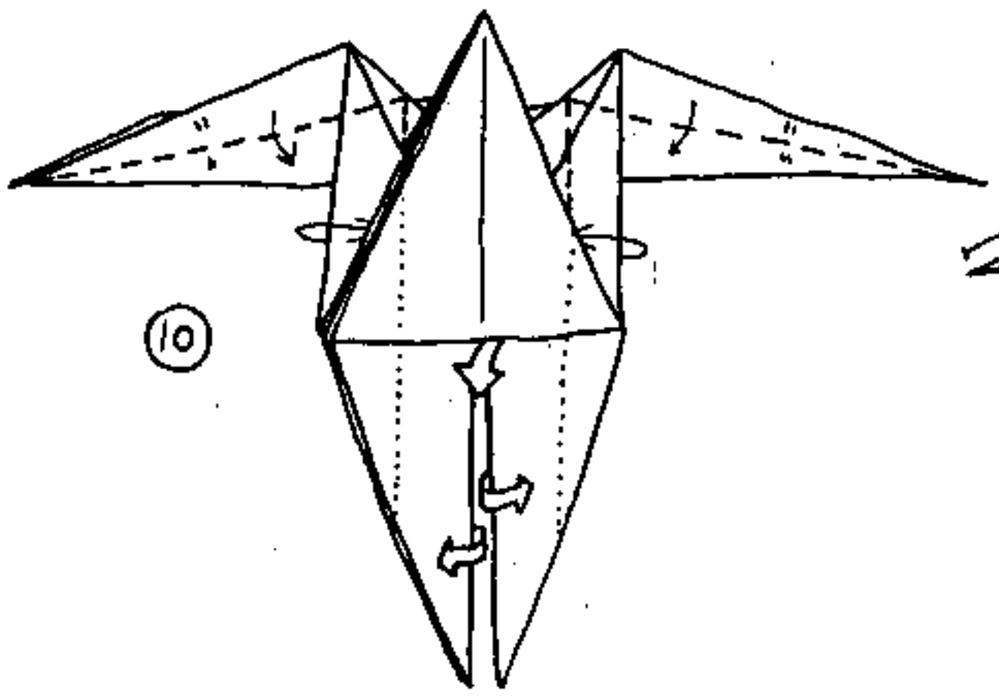

(10)

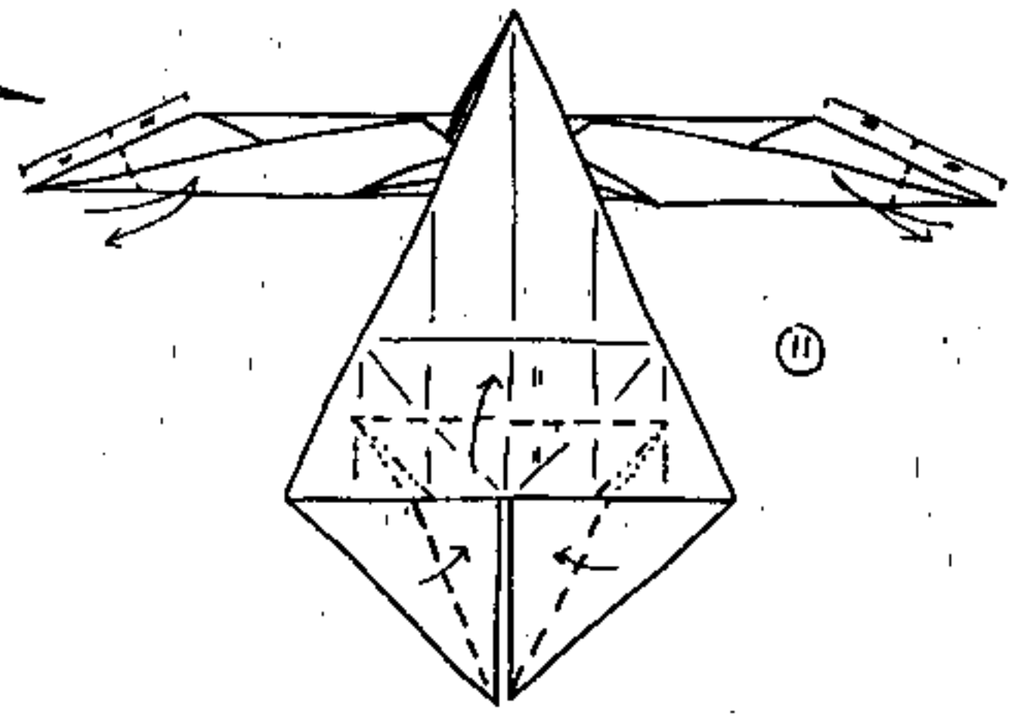

(11)

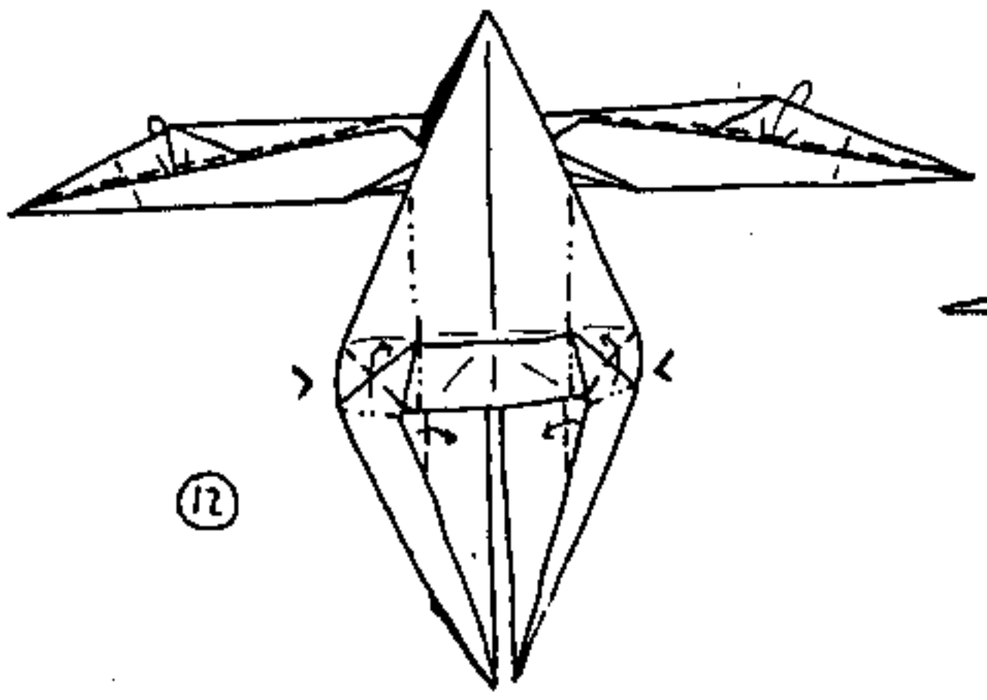

(12)

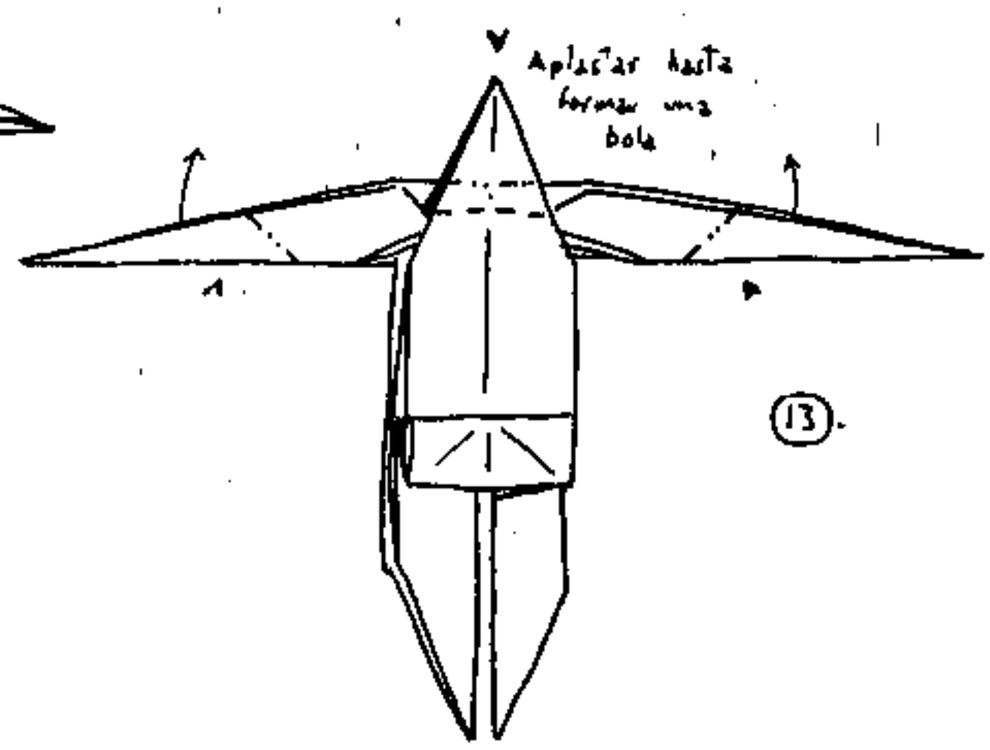

(13)

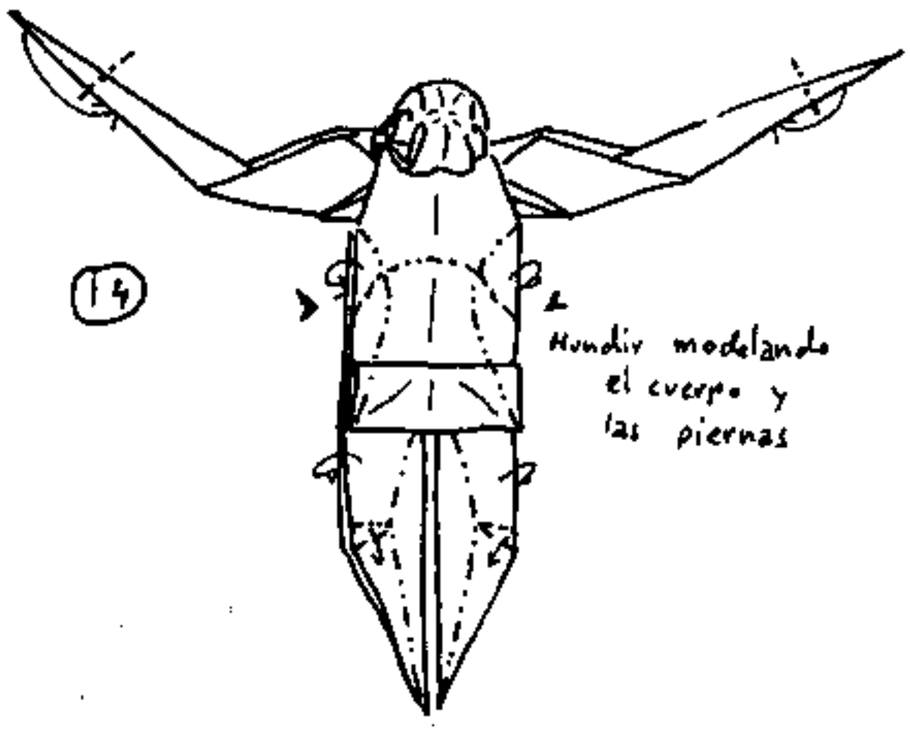

(14)

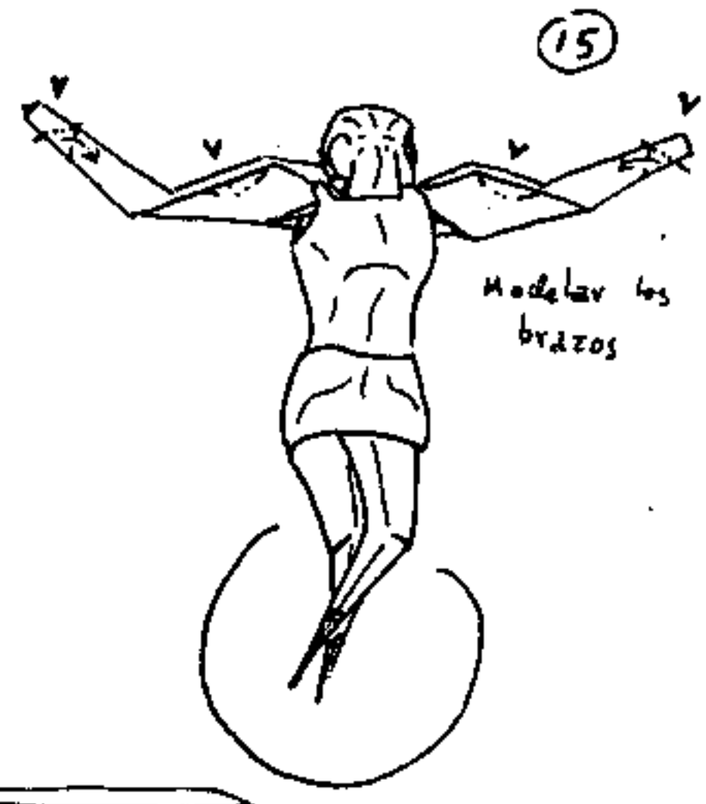

(15)

(16)

Detalle del plegado de los pies

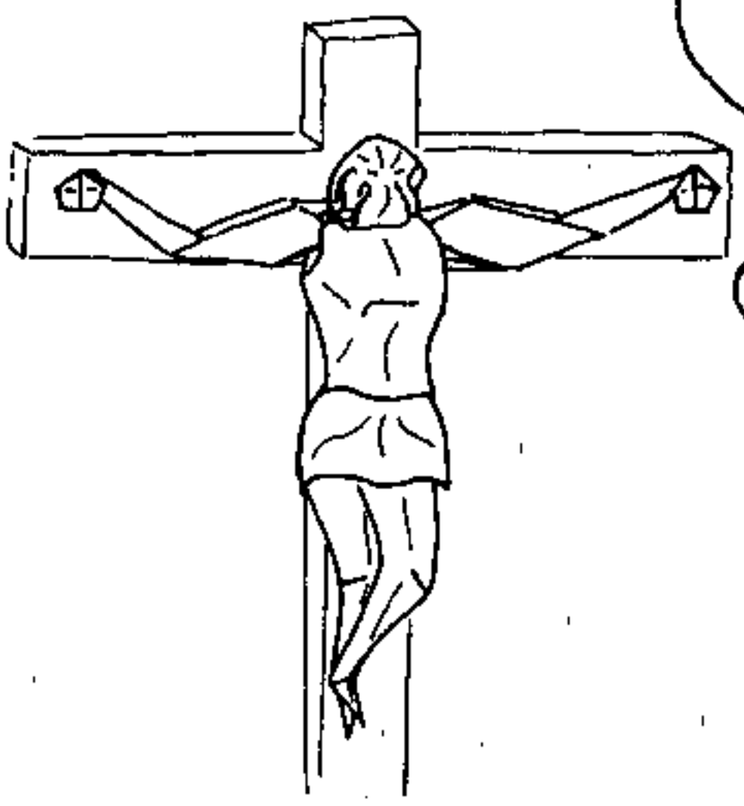

(17)

Dibujos: J. Gimeno '85